Comfort Heat

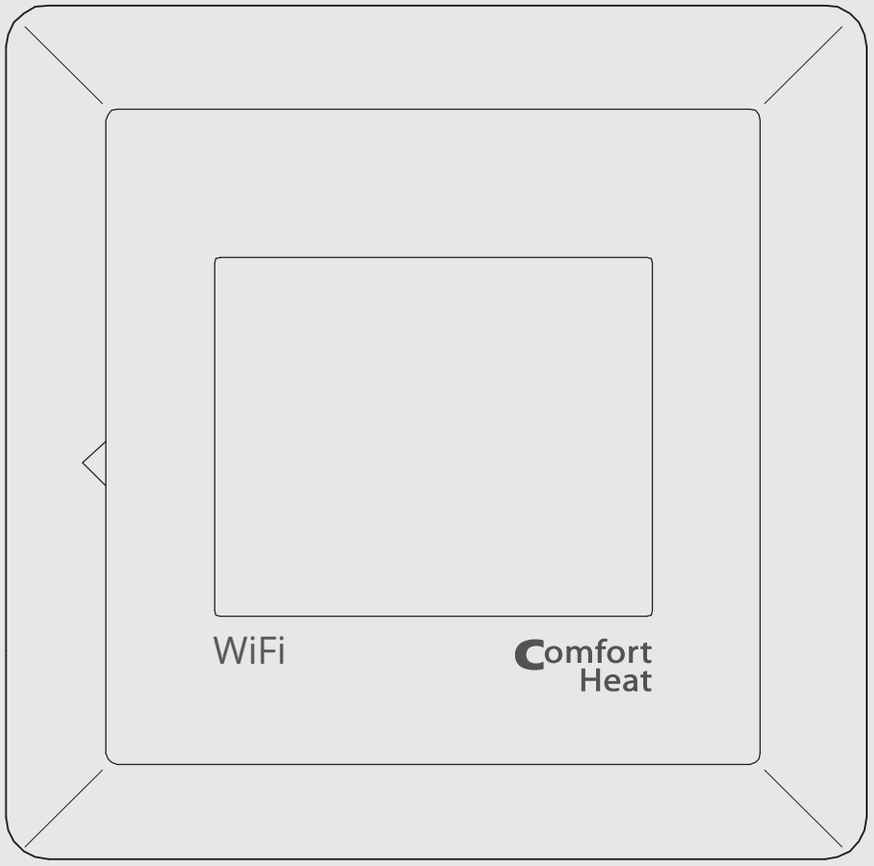

Programmable thermostat **Comfort WiFi** with floor and room temperature sensor

Программируемый термостат **Comfort WiFi** с датчиком температуры пола и комнатной температуры

ВВЕДЕНИЕ. Термостат **Comfort WiFi** представляет собой электронное устройство с широтно-импульсной модуляцией/пропорциональным интегрированием для регулирования температуры с помощью выносного или расположенного внутри термостата датчика NTC.

Термостат предназначен для утопленного монтажа в стенную розетку. Имеется в наличии также крепление для настенного монтажа.

Данный термостат **Comfort WiFi** может быть использован для регулирования электрического обогрева помещений в соответствии с нормами EN 50559.

Ассортимент продукции. Программируемый термостат **Comfort WiFi** с двумя датчиками: датчиком температуры пола и встроенным датчиком температуры воздуха.

ВАЖНЫЕ УКАЗАНИЯ ПО БЕЗОПАСНОСТИ. ПРЕДУПРЕЖДЕНИЯ. Для избежания поражения электрическим током перед проведением каких-либо работ с термостатом и сопутствующими элементами необходимо отключить питание системы обогрева на главной панели.

Установку должен выполнять только компетентный персонал в соответствии с действующими нормативными требованиями (когда этого требует закон). Установка должна соответствовать национальным и (или) местным электротехническим нормам и правилам.

ВНИМАНИЕ! Необходимо строго соблюдать данные инструкции. В противном случае производитель будет освобожден от ответственности. Любые изменения и модификации данного термостата приведут к освобождению производителя от ответственности.

Максимальный срок эксплуатации изделия достигается, если изделие не выключается, а устанавливается на минимально возможную заданную величину / защиту от замерзания, когда обогрев не требуется.

Примечание. Оригинальный язык документации — английский. Версии на других языках являются переводом оригинальной документации. Производитель не несет ответственности за какие-либо ошибки в документации. Производитель оставляет за собой право вносить изменения без предварительного уведомления. Содержимое может изменяться из-за альтернативного программного обеспечения и (или) конфигурации.

1. МОНТАЖ ДАТЧИКА ТЕМПЕРАТУРЫ

Датчик температуры пола размещается в изоляционной трубке, которая укладывается в основание пола. Окончание трубки герметизируется и располагается как можно ближе к поверхности пола. Трубка с датчиком располагается по середине между витками нагревательного кабеля. Кабель датчика может быть удлинен до 100 м при помощи отдельного кабеля.

2. МОНТАЖ ТЕРМОСТАТА СО ВСТРОЕННЫМ ДАТЧИКОМ ТЕМПЕРАТУРЫ ВОЗДУХА

Датчик температуры используется для поддержания комфортной температуры воздуха в помещениях. Термостат со встроенным датчиком температуры устанавливается на высоте примерно 1,5м от поверхности пола с возможностью естественной циркуляции воздуха через него. Следует избегать воздействия на термостат сквозняков, прямых солнечных лучей и любых других источников тепла. Выносной датчик в этом случае не подключается.

3. ОТКРЫТИЕ ТЕРМОСТАТА

1. Сдвиньте кнопку включения питания вниз в положение Выкл. “0” (**Рис. 1**).

2. Снимите переднюю крышку при помощи небольшой отвертки, вставив ее в центральную щель в нижней части крышки, нажмите и удерживайте фиксатор крепления передней крышки.
3. Затем осторожно вытяните переднюю крышку, сначала из нижней, а потом из верхней части термостата.

4. ПОДКЛЮЧЕНИЕ

Подключите провода в соответствии со схемой подключения. Провода должны быть соединены следующим образом (**Рис. 2**):

Клемма 1: Ноль (N)
Клемма 2: Фаза (L)
Клемма 3-4: Нагрузка, макс. 16 А
Клемма X: Не используется
Клемма 5-6: Выносной датчик температуры пола

5. МОНТАЖ ТЕРМОСТАТА

1. Установите термостат в стенную розетку (**Рис. 3**).
2. Установите рамку, а затем осторожно установите переднюю крышку на термостат, сначала нажимая на ее верхнюю, а потом на нижнюю часть. Убедитесь, что скользящая кнопка включения и контакты питания находятся внизу (**Рис. 4**).
3. Слегка надавив на крышку, установите ее на место.

ВНИМАНИЕ! Не нажимайте на углы дисплея и на сам дисплей. **НЕ ОТКРЫВАЙТЕ** термостат, разблокировав четыре защелки сзади**.**

6. УПРАВЛЕНИЕ ТЕРМОСТАТОМ

На левой стороне термостата есть выключатель питания ВКЛ/ ВЫКЛ: в положении вверху – ВКЛ, внизу – ВЫКЛ. Для управления достаточно легкого касания сенсорного дисплея кончиком пальца.
Мастер установки: При первом подключении термостата к сети сдвиньте кнопку включения питания в положение ВКЛ.“I”. Мастер установки на сенсорном дисплее поможет Вам установить:

1. Регион
2. Язык
3. Дату
4. Время
5. Тип пола

7. ПРОГРАММИРОВАНИЕ

См. руководство по эксплуатации.
http://www.ojelectronics.com/OWD5

NTC 12kΩ @ 25°Celsius		
°Celsius	**°Fahrenheit**	**Ohm (Ω)**
-10°C	14°F	55076Ω
0°C	32°F	34603Ω
10°C	50°F	22284Ω
20°C	68°F	14675Ω
30°C	86°F	9860Ω

Рис. 5

8. ПОИСК И УСТРАНЕНИЕ НЕИСПРАВНОСТЕЙ

Если на датчике короткое замыкание или он отключен, нагревательная система отключается. Работоспособность датчика можно проверить по таблице сопротивлений (**Рис. 5**).

9. КОДЫ НЕИСПРАВНОСТЕЙ

E0: Внутренняя неисправность. Необходимо заменить термостат.
E1: Неисправность или короткое замыкание встроенного датчика температуры. Замените термостат или используйте только датчик температуры пола.
E2: Неисправность, короткое замыкание или отключение выносного датчика температуры. Если датчик отключен, подключите его снова или замените датчик.
E5: Внутренний перегрев. Проверьте систему.

10. ТЕХНИЧЕСКОЕ ОБСЛУЖИВАНИЕ

Термостат не требует технического обслуживания. Необходимо, чтобы вентиляционные отверстия на термостате были всегда чистыми и открытыми. Термостат можно чистить только сухой тканью.

11. СЕРТИФИКАТЫ И СТАНДАРТЫ

Настоящим компания Comfort Heat UAB заявляет, что изделие соответствует следующим директивам Европейского парламента:
LVD — Директива ЕС по низковольтному оборудованию
EMC — Директива по электромагнитной совместимости
RoHS — Директива об ограничении использования некоторых вредных веществ в электрическом и электронном оборудовании
RED — Директива по радиооборудованию

Применимые стандарты и сертификаты. В соответствии со следующими стандартами: EN 60730-1, EN 60730-2-9, EN 300 328, EN 301 489-17, EN 301 489-1, EN 62479, EN 50559

Классификация. Правильная установка гарантирует защиту от поражения электрическим током. Установка должна быть выполнена в соответствии с требованиями класса II (усиленная изоляция).

12. ОКРУЖАЮЩАЯ СРЕДА И УТИЛИЗАЦИЯ

В целях защиты окружающей среды утилизация упаковки производится в соответствии с местными нормами по переработке отходов.

Утилизация техники, выведенной из эксплуатации. Оборудование, содержащее электрические компоненты, запрещается утилизировать вместе с бытовыми отходами. Его необходимо собирать отдельно вместе с электрическими и электронными отходами в соответствии с действующими местными нормами.

13. ТЕХНИЧЕСКИЕ ХАРАКТЕРИСТИКИ

Напряжение питания	100—240 В ±10%, 50/60 Гц
Макс. ток предохранителя на входе	16 А
Встроенный выключатель	2-полюсный, 16 А
Класс защиты корпуса	IP 21
Размер провода, клеммы	Сила тока ≤ 13 А, 1,5 мм², одножильный провод Сила тока от 13 до 16 А, 2,5 мм², одножильный провод
Выход, нагрузка	Макс. 16 А / 3600 Вт
Пределы сверхнизкого напряжения	Безопасное сверхнизкое напряжение =24 В
Выходное реле	Замыкающий контакт — днополюсный, нормально разомкнутый, на одно направление
Принцип управления	ШИМ/ПИ
Энергопотребление в режиме ожидания	≤0,5 Вт
Срок службы резервной батареи	5 лет (хранение)
Стандартный срок службы батареи	5 лет (хранение), 10 лет (питание)
Радиочастотный диапазон*	2,4 ГГц

WLAN*	IEEE 802.11 b/g/n — 2,4 ГГц
Безопасность*	WPA / WPA2
Размеры	ВхШхТ 84/84/40 мм
Дисплей	176x220 пикселей TFT — резистивный, сенсорный
Степень загрязнения	2
Категория перенапряжения	III
Номинальное импульсное напряжение	4 кВ

14. ГАРАНТИЯ

Термостат (терморегулятор) Comfort WiFi имеет гарантию на 36 месяца со времени даты продажи изделия. В течение гарантийного периода изделие заменяется на новое:

1. Предъявив правильно заполненный гарантийный талон.
2. Документ приобретения изделия (чек кассы или счет-фактура)
3. Дефектное изделие возвращается продавцу, выписавшему счет-фактуру и выдавшему чек кассы.

Обязанность Comfort Heat заключается в ремонте или поставке нового устройства, бесплатно клиенту, без дополнительных расходов, связанных с ремонтом устройства.

Гарантия Comfort Heat не распространяется на установку, произведенную неавторизованными электриками, или неисправности, вызванные неправильными конструкциями, поставляемыми другими, неправильное использование, ущерб, причиненный другими, или неправильная установка или любой последующий ущерб, который может возникнуть. Если Comfort Heat требуется для проверки или устранения каких-либо дефектов, вызванных любым из вышеперечисленных, то все работы будут полностью заряжены.

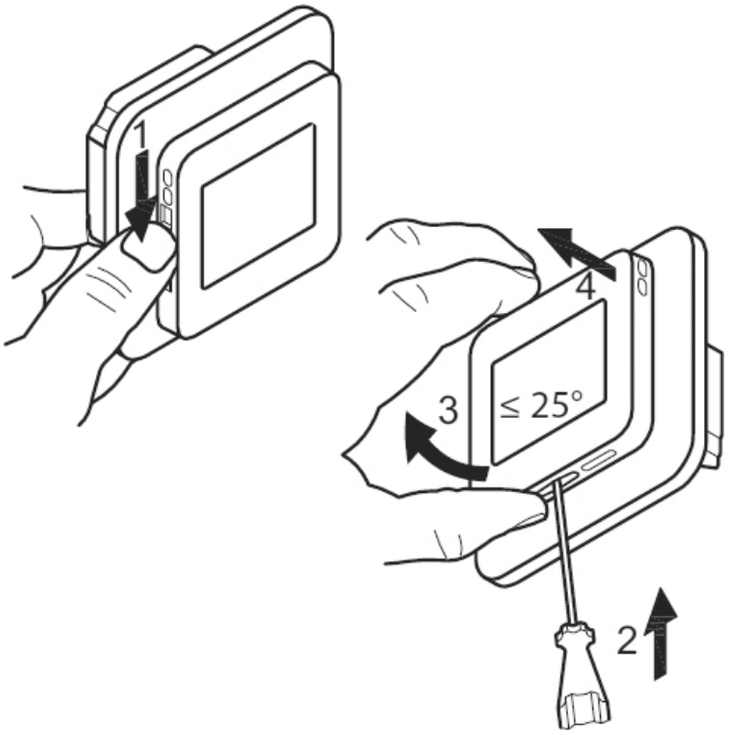

Picture 1

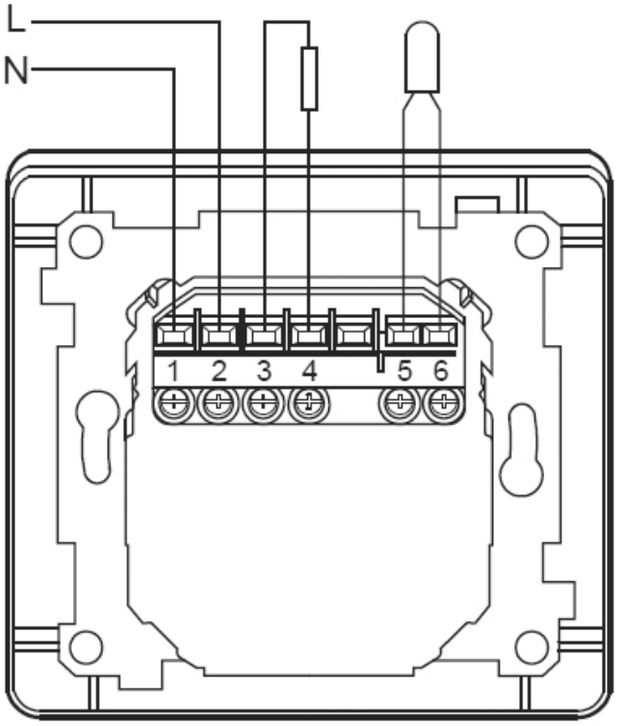

Picture 2

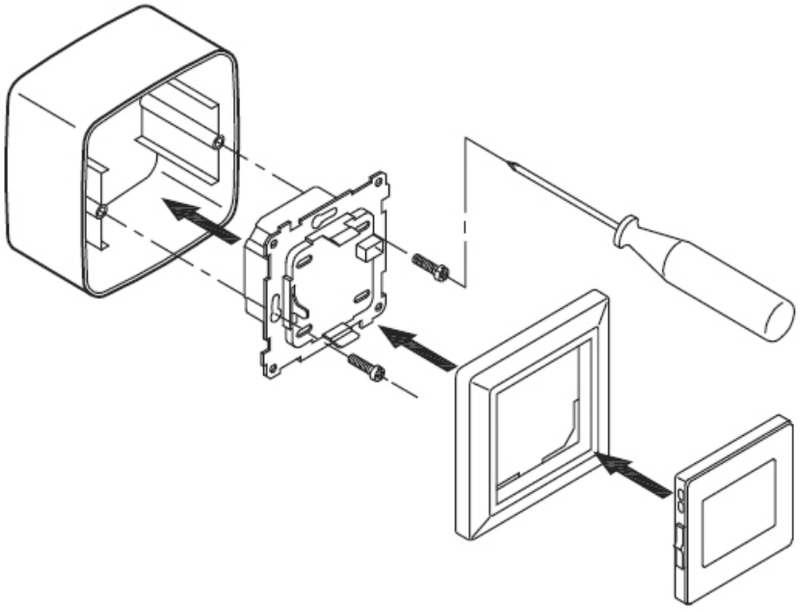

Picture 3

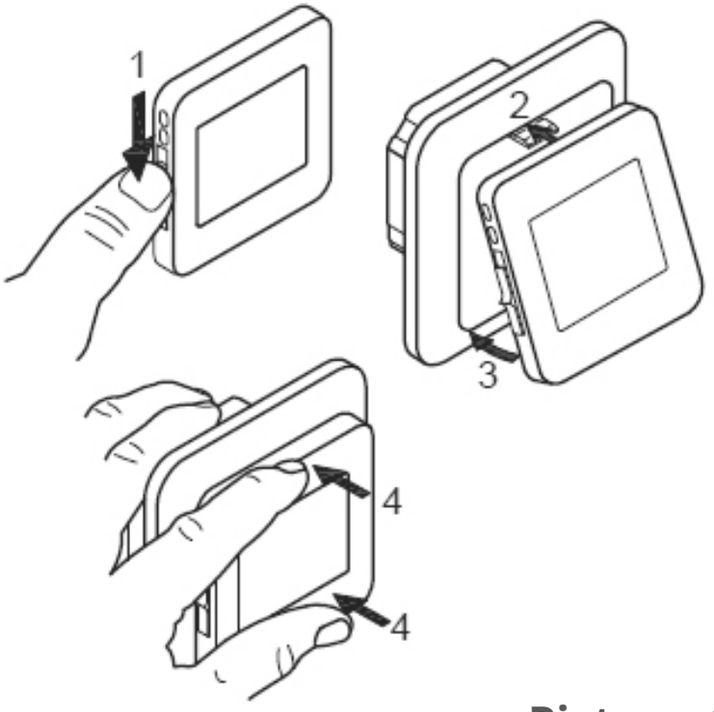

Picture 4

Comfort Heat UAB
Laisves av. 123 LT- 06118 Vilnius, Lithuania
info@comfortheat.eu
www.comfortheat.eu

Comfort
Heat